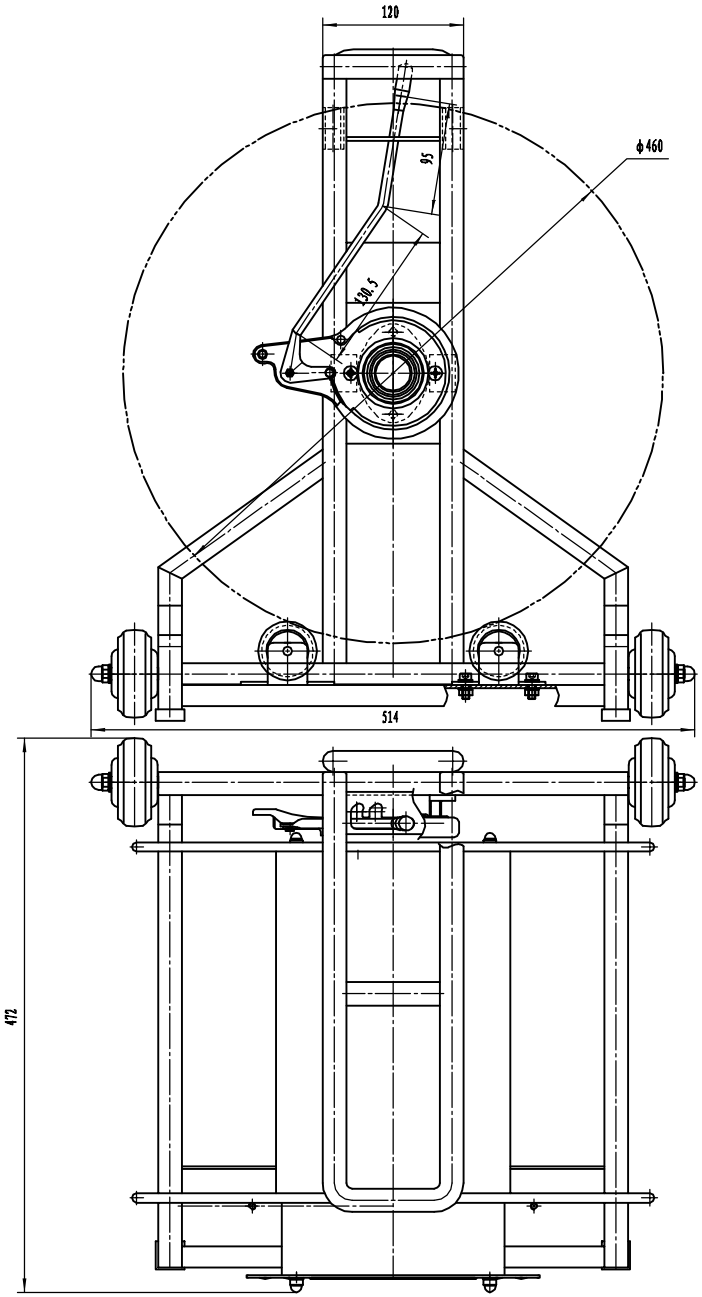

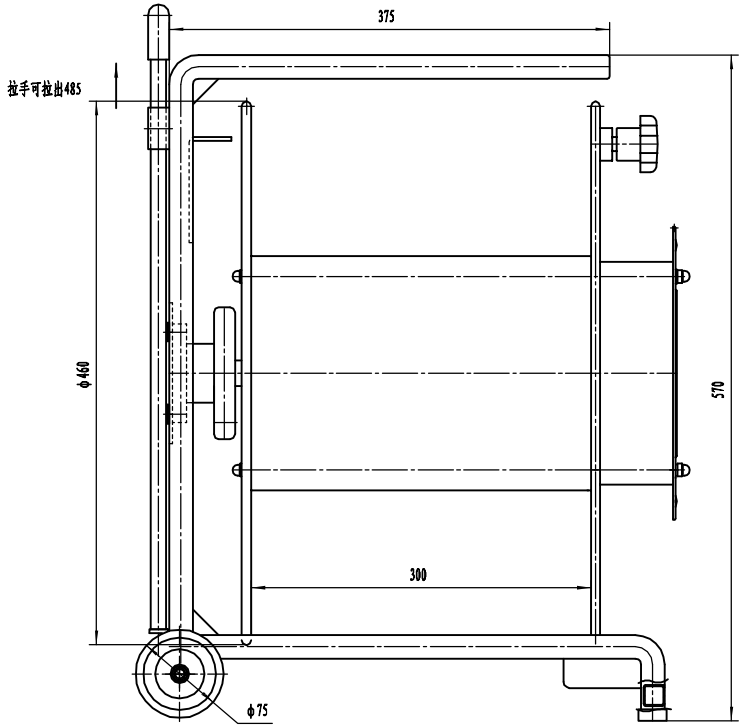

技术要求

1. 本光缆架可绕φ5.2缆线1000米。
2. 有手动刹车机构牢固、可靠。

标记	处数	分区	更改文件号	签名	年、月、日			光缆收放架
设计			标准化			阶段标记	重量	比例 1:3
审核						共 张	第 张	BX10I-00-00
工艺			批准					