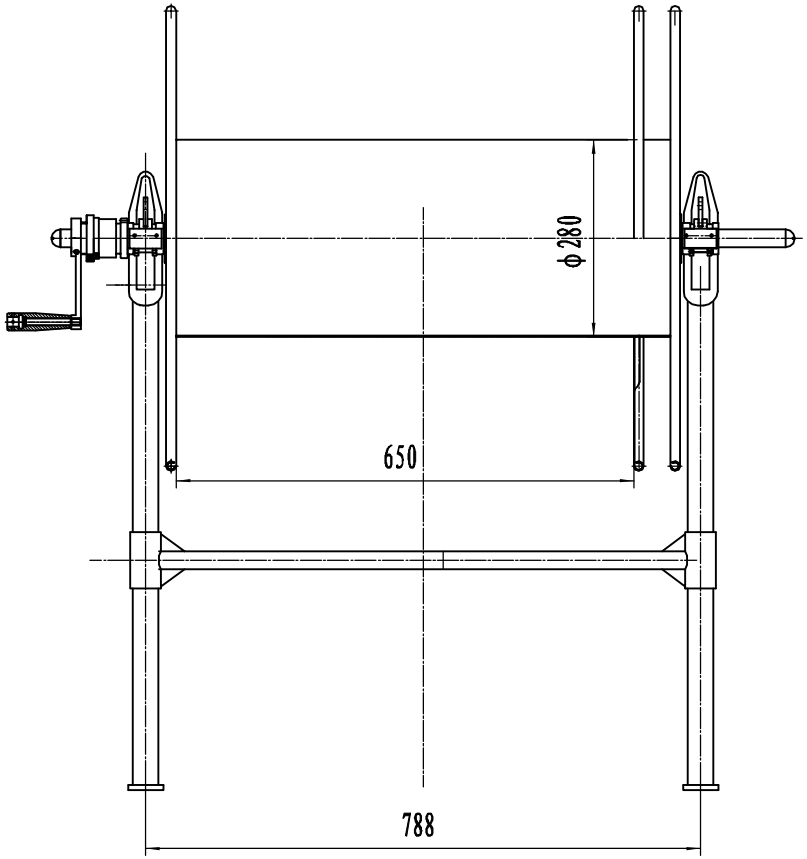

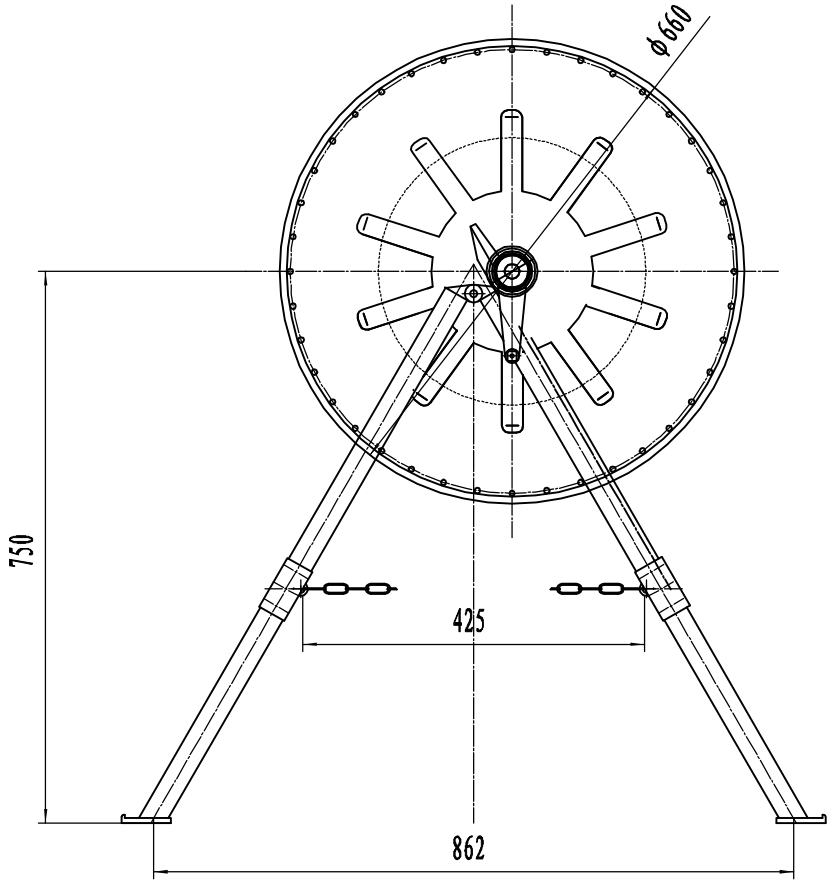

						ϕ1.0-1Km			
标记	处数	分区	更改文件号	签名	年、月、日				
设计	陈永贵	2010.5.12	标准化			阶段标记	重量	比例	L4625型光缆收放线架
								1:5	
审核									SF.00-00-00
工艺			批准			共 张	第 张		