A4

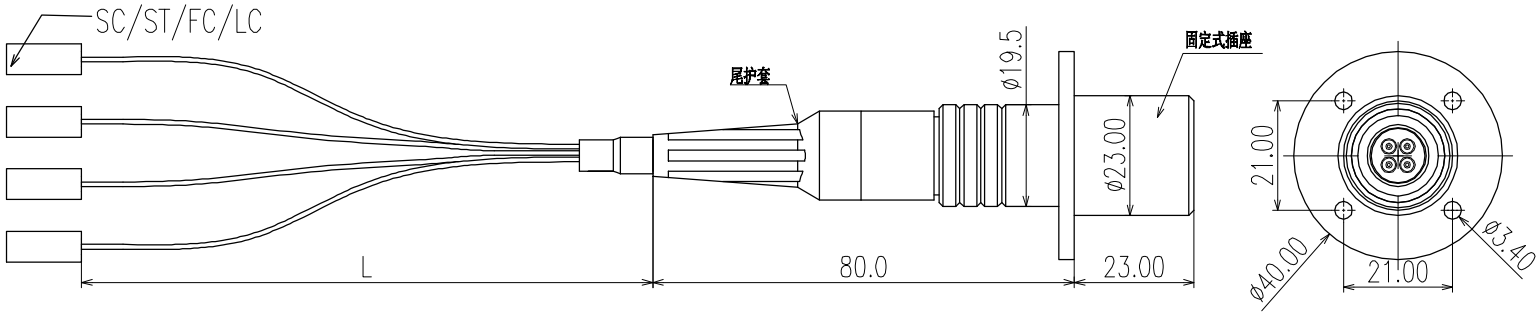

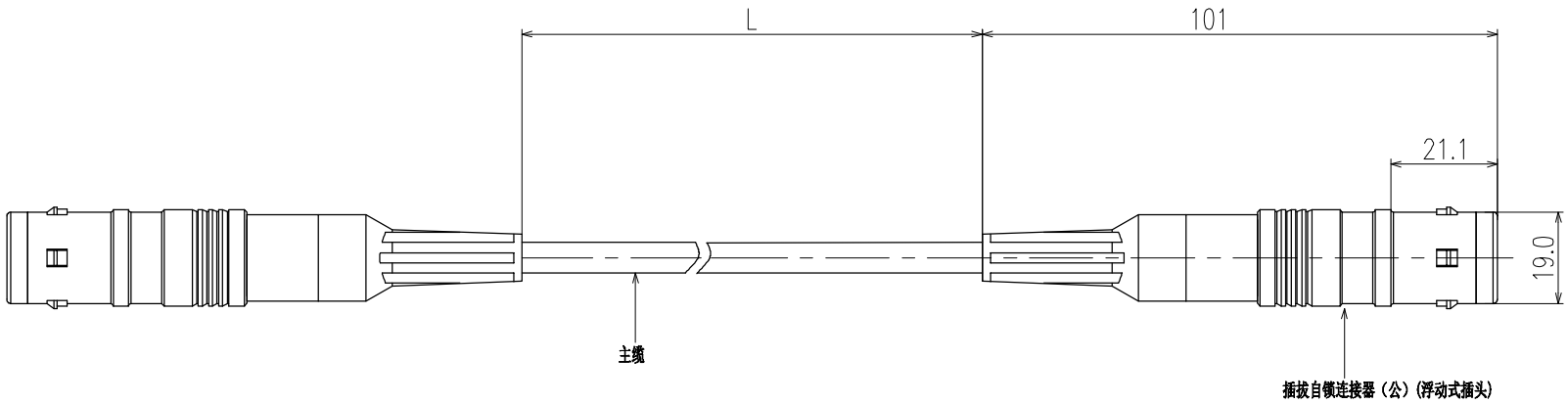

插拔自锁连接器参数	
光纤芯数	2芯 4芯
光纤类型	SM/MM
插入损耗	≤ 1.0dB
插拔次数	≥ 500次

固定长度连接方案

设计	Guo	图号			
制图	Guo	名称	2-4芯插拔自锁光纤连接器尺寸图		
审核		视角		单位	mm
北京志联同创光电科技有限公司					Page 1/1